KW Energie GmbH & Co. KG Neumarkter Str. 157 92342 Freystadt

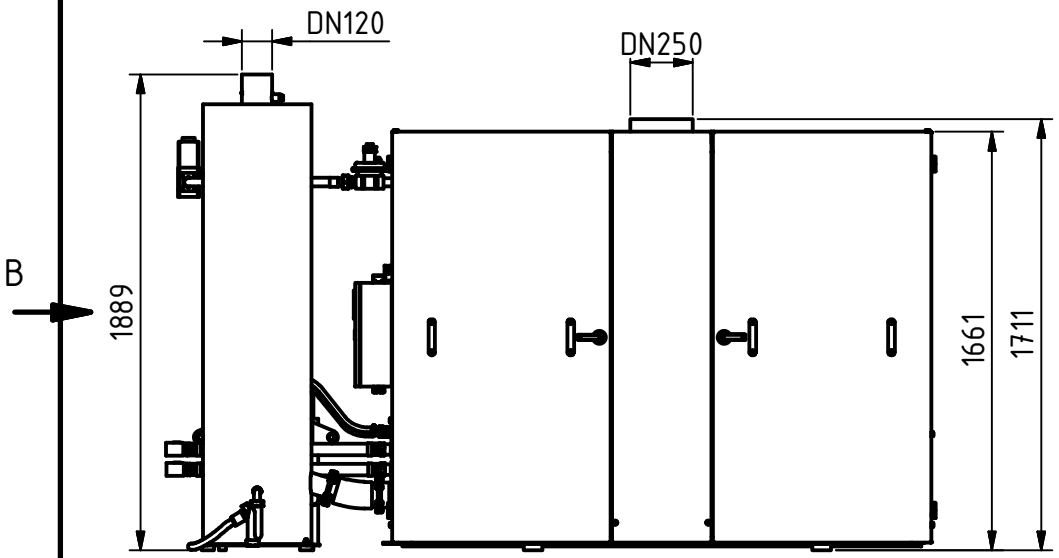

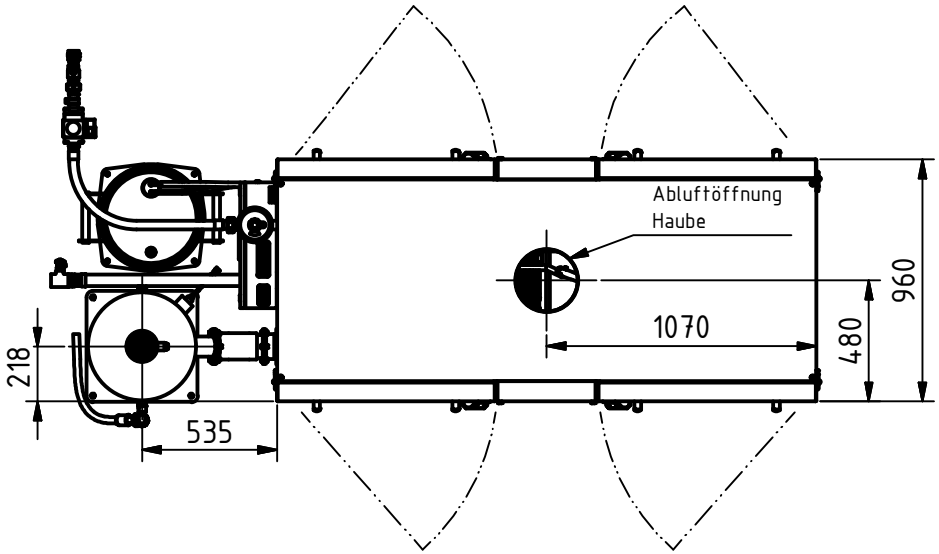

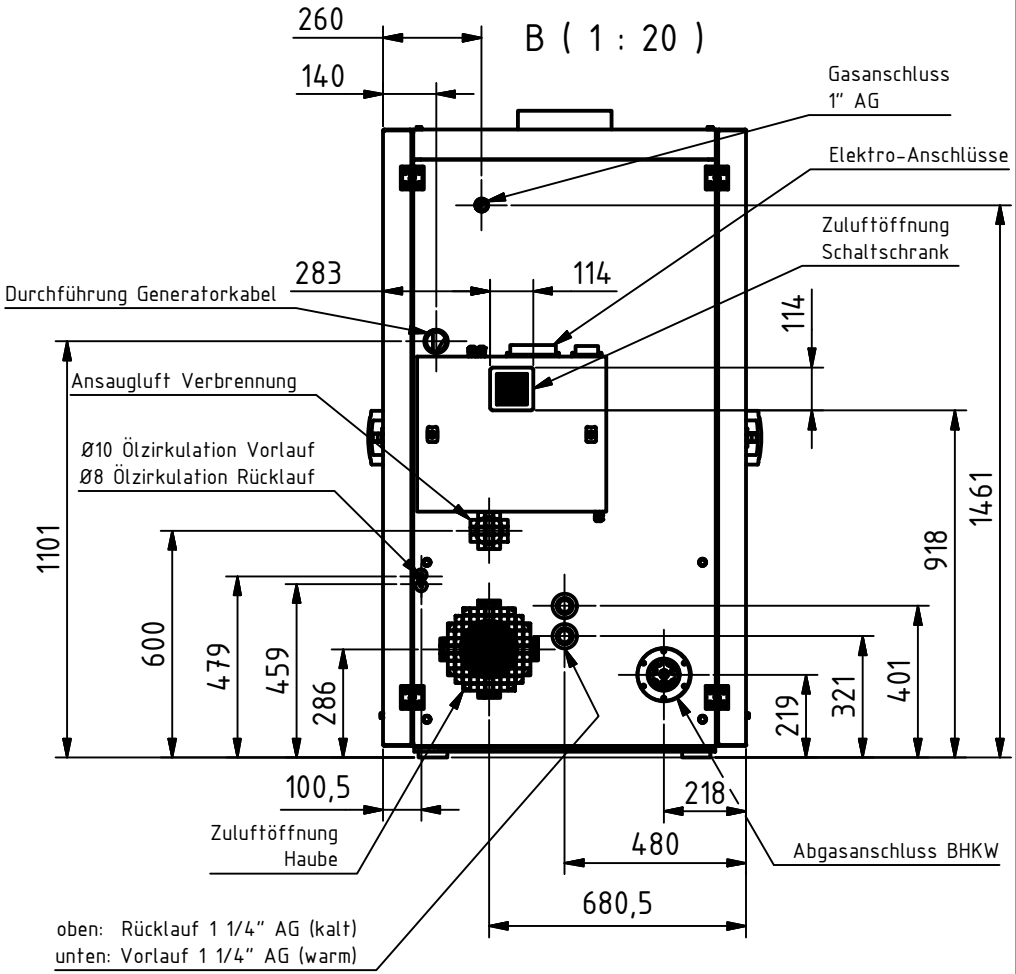

Artikelnummer	Bauteilnummer / Zeichn.-Nr.	Bezeichnung			
	sb50s 200 000	BHKW Anschlüsse			
KW ENERGIE	Werkstoff	Gewicht 2290,96 kg	Datum 11.05.2016	Maßstab 1:30	Revision
	Hinweis:	Name A.Dünhuber	Blatt 1	von 1	
	CAD-Zeichung, alle Rechte vorbehalten, Schutzvermerk nach DIN ISO 16016				